ROWENTA®

EN

FR

ES

PURE AIR PU3030/PU3040

www.rowenta.com

1820000715 - 03

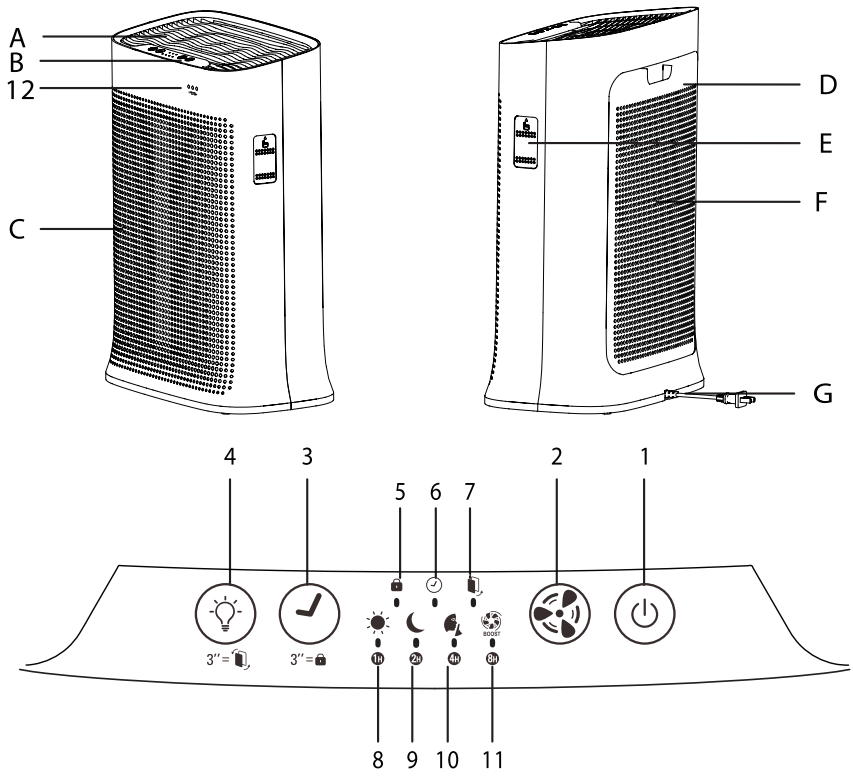

DISASSEMBLING / REASSEMBLING FILTERS

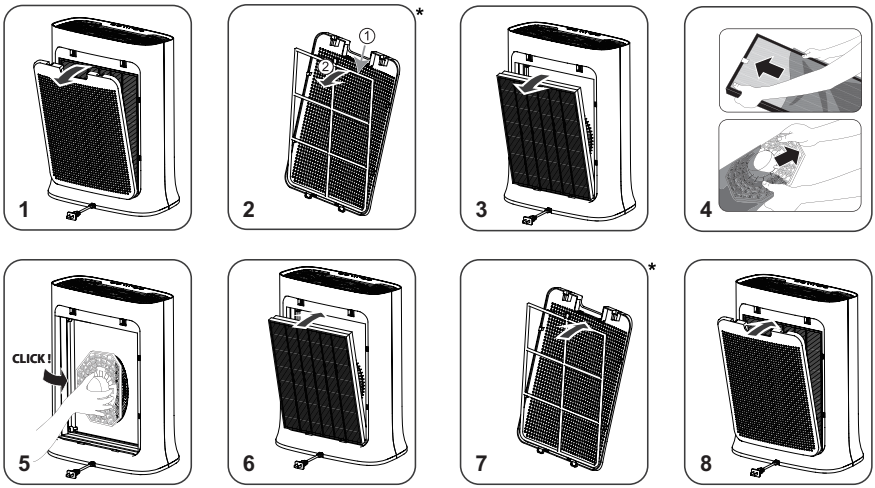

(only for PU3040 model) / (uniquement pour le modèle PU3040) / (sólo para el modelo PU3040)

PRODUCT OVERVIEW

Main Unit

- **A** Air outlet
- **B** Control panel
- **C** Front panel
- **D** Rear panel
- **E** Sensor cover
- **F** Air inlet
- **G** Mains cable

Control buttons

- **1** On/off button
- **2** Mode button
- **3** Timer/child lock
- **4** Brightness/reset filter button

Indicators

- **5** Child lock indicator
- **6** Timer Indicator
- **7** Replace filter indicator
- **8** Day time Auto mode indicator
- **9** Night time Auto mode indicator
- **10** Quiet mode indicator
- **11** Turbo mode indicator
- **12** Air quality indicator

EN

READ AND SAVE THESE SAFETY INSTRUCTIONS BEFORE USING THIS PURIFIER.

SAFETY INSTRUCTIONS

WARNINGS

It is essential that you read these instructions carefully and comply with the following recommendations.

- For your safety, this appliance complies with the applicable standards and regulations (Low Voltage Directive, Electromagnetic Compatibility, Environmental…).
- If the power cord is damaged it must be replaced by the manufacturer, the manufacturer's after-sales service department or a similarly qualified person, to avoid danger.
- WARNING: To reduce the risk of fire or electrical shock, do not use this appliance with any solid-state speed control device.
- Do not use your appliance in a dusty room or a room where there is a risk of fire.
- Before using, always check the condition of the appliance, the power outlet and the power cord.
- Improper installation may result in the risk of fire, electric shock or personal injury.
- The power plug must be removed from the power outlet when not in use, before cleaning, servicing, and maintenance and before moving to another location.
- Do not run cord under carpeting. Do not cover cord with throw rugs, runners, or similar coverings. Do not route cord under furniture or appliances. Arrange cord away from traffic area and where it will not be tripped over.
- Do not operate any appliance with a damaged cord or plug. Discard fan or return to an authorized service facility for examination and /or repair.
- Do not pull on the power cord or the appliance, even to unplug it from the wall outlet.

- Never insert objects into the appliance (e.g. needles...).
- Do not use gasoline, thinners, solvents, ammonias or other chemicals for cleaning.
- The warranty will be void in the event of damage arising from improper use.
- Do not attempt to repair or replace parts.
- This appliance is intended for domestic use only. It must therefore not be used in industrial applications.
- This appliance is not intended for use by persons (including children) with reduced physical, sensory or mental capabilities, or lack of experience and knowledge, unless they have been given supervision or instruction concerning the use of the appliance by a person responsible for their safety. Children should be supervised to ensure that they do not play with the appliance.
- This appliance may be used by children aged 8 or over, and by persons lacking appropriate knowledge and experience or whose physical, sensory or mental capacities are limited, provided that they are supervised, have received instruction in the safe use of the appliance, and are fully aware of the risks involved. Children must not be allowed to play with the appliance. Home cleaning and maintenance of the appliance must not be carried out by children unless they are aged 8 or over and are supervised. Always keep the appliance and power cord out of reach of children under 8 years.
- This appliance has a polarized plug (one blade is wider than the other). To reduce the risk of electrical shock, this plug is intended to fit in a polarized outlet only one way. If the plug does not fit fully in the outlet, reverse the plug. If it still does not fit, contact a qualified electrician. Do not attempt to defeat this safety feature.

VERY IMPORTANT

- **Do not cover the air inlets or the outlet grid.**
- **Do not touch the appliance with wet hands.**
- **Never allow any liquid to enter the appliance.**
- **Never use the appliance in a humid place.**
- **Never use the appliance close to a heat source.**
- **Never place anything on the appliance or insert anything into it.**
- **Do not use the appliance close to flammable objects or products (curtains, aerosols, solvents, etc.).**
- **Never use the appliance in an inclined or horizontal position. Place the appliance on a flat, stable surface.**
- **In the case of prolonged absence: switch the appliance off using the button (8) and unplug it.**
- **Switch off and unplug your appliance before moving it.**
- **Unplug the air purifier during assembly and cleaning.**

OPERATING PRINCIPLE

Rowenta Pure Air enables you to breathe pure air in your home and protects your health with up to 3 filtration levels (4 filtration levels for PU3040) as described below. Each level is essential and traps specific pollutant :

2in1 Active Carbon & True Hepa Allergy+ Filter
- Smoke
- Unpleasant odors
- Chemical pollutants
- Volatile Organic Compounds (VOC)
- Allergen and Pollen
- Dust mite
- Germs and Molds
- Bacteria and Viruses

NanoCaptur+ filter
(only for PU3040 model)
- Formaldehyde

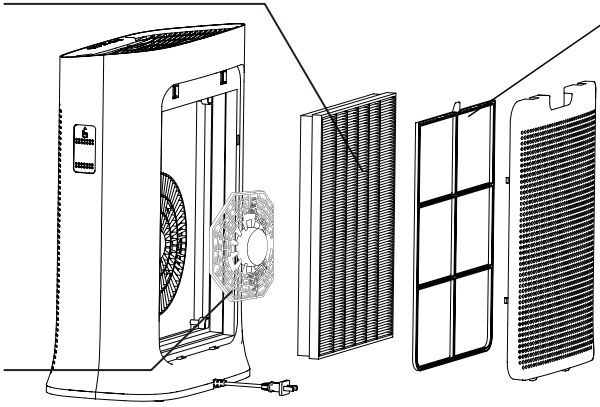

Pre filter
- Dust
- Hairs
- Pet hairs

EN

« HOW TO ACHIEVE CLEANER INDOOR AIR »

In addition to using your Pure Air purifier, here are some tips on how to improve the quality of your indoor air:
- Ventilate the rooms for at least 10 min. every day, in summer and winter.
- Maintain your ventilation system.
- Limit the use of household products.
- Do not smoke indoors.
- Avoid home fragrances, incense sticks, scented candles, etc.
- Ventilate whenever any work is being conducted in your home and for several weeks afterwards.
- Avoid green plants that are allergenic or need frequent watering.

WHERE TO INSTALL THE APPLIANCE

Place the purifier on a flat, stable surface in the room requiring treatment.
To allow the air to circulate freely, avoid placing the appliance behind curtains, below a window, item of furniture or shelf unit, or close to any other obstacle, and leave at least 50 cm of free space on each side of the appliance.
Recommended to be used in ambient conditions lower than 35°C 70%RH

BEFORE USING THE APPLIANCE FOR THE FIRST TIME

Make sure that the plastic packaging protecting the filters has been removed before using the appliance.
Before the first use, ensure the voltage, frequency and power of your appliance suit your electric supply.
Your appliance can operate using an unearthed plug. It is a class II (double electrical insulation ⧈).
Before switching on your appliance, ensure that:
- the appliance is completely assembled as described in the safety instructions,
- the appliance is placed on a stable, horizontal surface,
- the appliance is positioned in accordance with the instructions given in this manual,
- the air inlets and the oultet grid are completely unobstructed,
- the filters and panel have been correctly installed (See section "Disassembling / Reassembling filters")

IMPORTANT: You are advised to switch off and unplug the appliance when not in use.

OPERATION

- **Power button (1)**
  - Press this button to turn the air purifier on/off.
- **Mode button (2)**
  - Press this button to select one of the four modes. The corresponding indicator will turn on to indicate the selected mode.
    - Daytime auto mode: The fan speed is set to 2 or 3.
    - Nighttime auto mode: The fan speed is set to 1 or 2.
    - Quiet mode: The fan speed is set to minimum. Use this mode in quiet environments.
    - Turbo mode: The fan speed is set to maximum. Use this mode when air quality is poor.
- **Timer function (3)**
  - Press this button to enable/disable the timer.
  - Press this button for 3 seconds to enable/disable the child lock.
- **Brightness (4)**
  - Press this button to set the brightness.
  - Press this button for 3 seconds to reset the filter.
- **Indication of air quality**
  Air quality indicator (12) is located at the front panel (C) of the appliance. Lights colors indicate the air quality level:

Air Quality	Air quality indicator color
Excellent	Blue
Average	Purple
Poor	Red

CARE AND MAINTENANCE

Before performing any maintenance work, switch off the air purifier using the on/off button (1).
Use a damp cloth to clean the surface of the product.
Important: Do not use any abrasive materials, as these may damage the surface of the product.

Frequency of cleaning/replacing the filters :

Filter	Clean/replace	Frequency	Filter codes
Pre filter	Clean	Every 2 months	
2in1 Active Carbon & True Hepa Allergy+ Filter	Replace	Every 12 months	XD6231
NanoCaptur+ filter (only PU3040 model)	Replace	Color changing (see color chart on filter) or every 12 months in case of no saturation	XD6087

These figures are based on tests in which the air purifier is used for 8 hours per day in quiet mode.
You may need to replace the filters more often depending on the air quality and how often the air purifier is used. The filter replacement indicator (7) will turn on when the filters need to be replaced. To replace the filters, please refer to the section "Disassembling / Reassembling filters".
Important! When the filter replacement indicator turns on, check whether the filters need to be replaced.

- **When the filter replacement indicator (7) turns on, this indicates that the 2in1 Active Carbon & True Hepa Allergy+ Filter needs to be replaced.**
- **The pre-filter can be cleaned with a vacuum cleaner or rinsed in water.**

Important: Resetting the filter
After replacing the filter, press the brightness button (4) for 3 seconds to reset the filter settings.

Performing a force reset:
If you replace a filter before the end of its lifespan, press the brightness button (4) for 3 seconds to reset the filter settings.
Caution :
If the granules become "white opaque", filter needs to be removed from the purifier until the granules become transparent again.
If the opaque aspect persists, filter need to be changed.
If the granule become "crumbly", filter need to be changed.
The appliance efficiency can be reduced if the pre-filter is not cleaned regularly.
Never use a pre-filter that is still damp.
The pre-filter is the only filter which can be re-used and washed with water. The 2in1 Active Carbon & True Hepa Allergy+ Filter cannot be cleaned and re-used. Never wash with water. The 2in1 Active Carbon & True Hepa Allergy+ Filter must be replaced after the end of its lifespan. For optimum performance of the appliance, only use filters provided by Rowenta. If the Nanocaptur+ filter granules become opaque white or/and crumbly, the filter needs to be changed.

Please note: certain filters may emit a temporary slight odour, due to the transport and storage conditions.

« TIPS FOR CHANGING FILTERS »

- Avoid handling used filters if you suffer from allergies or asthma.
- Wear gloves when changing the filters, or wash your hands well afterwards.
- Put used filters directly into a closed, air-tight bag before throwing them away to avoid spreading pollutants.

Pollution sensors

The particle sensor need to be cleaned regularly (every 2 months) and appropriately.
Make sure you turn off and unplug the appliance before cleaning the pollution sensors and follow the recommendations below:

1. Clean the air inlet and outlet using a soft brush or cloth.
2. Open the sensor cover located on the left hand side of the appliance.
3. Lightly wet a cotton swab and remove any dust from the lens and the inlet/outlet. Wipe using a dry cotton swab.
4. Clean the sensor using a soft brush or vacuum cleaner.

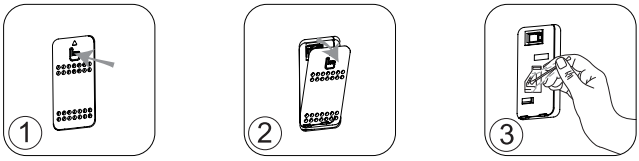

IMPORTANT:
Never use a detergent or metal object to clean the sensors.
The efficiency of the sensors may be reduced if not cleaned regularly.
Cleaning frequency varies depending on the operating environment of the appliance. If it is used in a dusty environment, clean the sensors more frequently.

STORAGE

When you are not using the appliance, store it in a cool, dry place with ambient conditions no higher than 35°C 70%RH.

IN THE EVENT OF A PROBLEM

- Do not disassemble the appliance yourself. A poorly repaired appliance may be dangerous for the user.
- Check the troubleshooting table below before contacting an Approved Service Center:

Problem	Check	Solution
The appliance does not switch on.	Is the power cord connected?	Connect the power cord to a plug with the correct voltage.
	Are all the display elements off?	Press the on/off button and select the required function.
	Is there a power outage?	You can use your purifier once the power turns on again.
The air flow does not change automatically.	Is the appliance in manual mode?	Select the correct operating mode.
The flow is a lot weaker than before.	Does the filter need to be cleaned or replaced?	Check the filter cleaning and replacement frequencies and clean/ replace the filter(s) if necessary.
There is an unpleasant smell coming from the air outlet.	Is the sensor lens covered with dust?	Check the filter cleaning and replacement frequencies and clean/ replace the filter(s) if necessary.
The air quality indicator does not change color.	Does the light still indicate poor air quality?	Clean the sensor lens.

WARRANTY

Do not use the appliance and contact an Approved Service Centre if:
– your appliance has been dropped;
– your appliance or its power cord are damaged;
– your appliance no longer functions properly.
You can find a list of Approved Service Centres on the Rowenta international warranty card.

HELP PROTECT THE ENVIRONMENT!

Your appliance contains many materials which can be recovered or recycled.
Leave it at a local waste collection point or take to an approved service center so that it can be processed.

These instructions can also be found on our internet site, at www.rowenta.com.

DESCRIPTION DU PRODUIT

Unité principale

A Sortie d'air

B Panneau de contrôle

C Panneau avant

D Panneau arrière

E Couvercle du capteur

F Arrivée d'air

G Câble d'alimentation

Boutons de contrôle

1 Bouton Marche / Arrêt

2 Bouton de mode

3 Minuterie / Verrouillage de sécurité pour enfants

4 Bouton de luminosité / Réinitialisation du filtre

Indicateurs

5 Indicateur de verrouillage de sécurité pour enfants

6 Indicateur du minuterie

7 Indicateur de remplacement du filtre

8 Indicateur du mode automatique de jour

9 Indicateur du mode automatique de nuit

10 Indicateur du mode silencieux

11 Indicateur du mode Turbo

12 Indicateur de qualité d'air

FR

LISEZ ET CONSERVEZ CES INSTRUCTIONS DE SÉCURITÉ AVANT DE FAIRE FONCTIONNER CE PURIFICATEUR.

CONSIGNES DE SÉCURITÉ

AVERTISSEMENTS

Il est essentiel de lire attentivement cette notice et d'observer les recommandations suivantes.

- Pour votre sécurité, cet appareil est conforme aux normes et réglementations applicables (directives de basse tension, comptabilité électromagnétique, environnement...).
- Si le câble d'alimentation est endommagé, il doit être remplacé par le fabricant, son service après-vente ou une personne également qualifiée afin d'éviter tout danger.
- AVERTISSEMENT : pour réduire les risques d'incendie ou de choc électrique, n'utilisez pas cet appareil avec un variateur électronique de vitesse.
- Ne faites pas fonctionner votre appareil dans un local empoussiéré ou présentant des risques d'incendie.
- Avant chaque utilisation, vérifier le bon état général de l'appareil, de la prise et du câble d'alimentation.
- Une mauvaise installation peut entraîner des risques d'incendie, d'électrocution ou de blessures.
- Lorsque vous n'utilisez pas l'appareil ou avant toute opération de nettoyage, entretien, maintenance et déplacement de l'appareil, veuillez débrancher le cordon d'alimentation de la prise de courant.
- Ne placez pas le câble d'alimentation sous la moquette. Ne couvrez pas le câble d'alimentation avec des tapis, des patins ou d'autres revêtements. Ne placez pas le câble d'alimentation sous du mobilier ou des appareils. Installez le câble d'alimentation hors des zones de passage et loin des endroits où il pourrait faire trébucher quelqu'un.
- Ne faites pas fonctionner cet appareil si le câble ou la prise d'alimentation est endommagé(e). Jetez l'appareil ou ramenez-le à un centre d'entretien agréé pour le faire examiner et / ou réparer.

- Ne tirez pas le câble d'alimentation ou l'appareil, même pour débrancher la prise de courant du socle mural.
- N'introduisez jamais d'objet à l'intérieur de l'appareil (ex: aiguilles…).
- N'utilisez pas d'essence, de diluants, de solvants, d'ammoniaque ni d'autres produits chimiques pour le nettoyage.
- La garantie sera annulée en cas d'éventuels dommages résultant d'une mauvaise utilisation.
- Ne tentez pas de réparer ni de remplacer des pièces.
- Cet appareil est destiné à un usage domestique uniquement. Il ne peut donc pas être utilisé à des fins industrielles.
- Cet appareil n'est pas conçu pour être utilisé par des personnes (y compris les enfants) dont les capacités physiques, sensorielles ou mentales sont réduites, ou par des personnes dénuées d'expérience ou de connaissance, sauf si elles ont pu bénéficier, par l'intermédiaire d'une personne responsable de leur sécurité, d'une surveillance ou d'instructions préalables concernant l'utilisation de l'appareil. Il convient de surveiller les enfants pour s'assurer qu'ils ne jouent pas avec l'appareil.
- Cet appareil peut être utilisé par des enfants âgés de 8 ans et plus et par des personnes manquant d'expérience et de connaissances ou dont les capacités physiques, sensorielles ou mentales sont réduites, si elles ont été formées et encadrées quant à l'utilisation de manière sûre et qu'elles connaissent les risques encourus. Les enfants ne doivent pas jouer avec l'appareil. Le nettoyage et l'entretien par l'utilisateur ne doivent pas être faits par des enfants à moins qu'ils ne soient âgés de 8 et plus et supervisés. Gardez l'appareil et son cordon hors de la portée des enfants de moins de 8 ans.
- Cet appareil possède une fiche polarisée (une lame est plus large que l'autre). Pour réduire le risque de choc électrique, cette fiche est conçue pour s'insérer dans une prise polarisée à sens unique. Si la fiche n'entre pas complètement dans la prise, inversez la fiche. Si elle n'entre toujours pas, contactez un électricien qualifié. Ne tentez pas de contourner ce dispositif de sécurité.

TRÈS IMPORTANT

- **Ne pas couvrir les entrées d'air ainsi que la grille de sortie d'air.**
- **Ne pas toucher à l'appareil avec les mains humides.**
- **Ne jamais laisser de liquide s'introduire dans l'appareil.**
- **Ne jamais utiliser l'appareil dans un local humide.**
- **Ne jamais utiliser l'appareil près d'une source de chaleur.**
- **Ne jamais poser d'objet sur l'appareil ni laisser d'objet s'introduire dans l'appareil.**
- **Ne pas utiliser l'appareil à proximité d'objets et de produits inflammables (rideaux, aérosols, solvants, etc...)**
- **Ne jamais utiliser l'appareil incliné ou couché. Placer l'appareil sur une surface plane et stable.**
- **En cas d'absence prolongée : arrêter l'appareil avec le bouton (8) et le débrancher.**
- **Arrêter et débrancher l'appareil avant de le déplacer.**
- **Débrancher le purificateur d'air pendant le montage et le nettoyage.**

PRINCIPE DE FONCTIONNEMENT

Rowenta Pure Air vous permet de respirer de l'air pur dans votre maison et protège votre santé grâce à ses 3 niveaux de filtration (4 niveaux de filtration pour le modèle PU3040) tel que décrit ci-dessous. Chaque niveau est essentiel et élimine un polluant spécifique :

Filtre au charbon actif et Hepa anti-allergie 2 en 1
- Fumée
- Odeurs désagréables
- Polluants chimiques
- Composés Organiques Volatiles (COV)
- Allergène et pollen
- Acariens
- Germes et moisissures
- Bactéries et virus

Filtre NanoCaptur+ (uniquement pour le modèle PU3040)
- Formaldéhyde

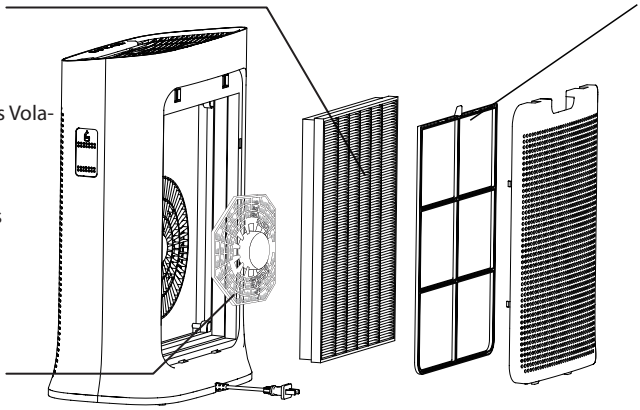

Pré-filtre
- Poussière
- Cheveux
- Poils d'animaux

FR

« COMMENT OBTENIR UN AIR INTÉRIEUR PLUS PROPRE »

En plus d'utiliser votre purificateur Pure Air, voici quelques conseils pour améliorer la qualité de votre air intérieur :
- Ventilez les pièces pendant au moins 10 minutes tous les jours, été comme hiver.
- Entretenez votre système de ventilation.
- Limitez l'utilisation des produits ménagers.
- Ne fumez pas à l'intérieur.
- Évitez les parfums d'intérieur, les bâtons d'encens, les bougies parfumées, etc.
- Ventilez chaque fois que des travaux sont effectués à votre domicile et pendant plusieurs semaines après.
- Évitez les plantes vertes allergènes ou nécessitant un arrosage fréquent.

COMMENT UTILISER VOTRE APPAREIL

Placez le purificateur sur une surface plane et stable dans la pièce à traiter.
Pour permettre à l'air de circuler librement, évitez de placer l'appareil derrière des rideaux, sous une fenêtre, un meuble ou une étagère, ou à proximité de tout autre obstacle, et laissez au moins 50 cm d'espace libre de chaque côté de l'appareil. Il est recommandé d'utiliser votre appareil dans des conditions ambiantes inférieures à 35 °C et à 70 % d'humidité.

AVANT LA PREMIÈRE UTILISATION DE L'APPAREIL

Assurez-vous que l'emballage en plastique protégeant les filtres a été retiré avant d'utiliser l'appareil.
Avant la première utilisation, assurez-vous que la tension, la fréquence et la puissance de votre appareil correspondent à votre alimentation électrique.
Votre appareil peut fonctionner en utilisant une prise non reliée à la terre. Cet appareil est de classe II (double isolation électrique ⧈).
Avant de mettre votre appareil en marche, assurez-vous que :
- l'appareil est complètement assemblé tel que décrit dans les consignes de sécurité,
- l'appareil est placé sur une surface horizontale stable,
- l'appareil est positionné conformément aux instructions fournies dans ce manuel,

- les entrées d'air et la grille de sortie sont complètement dégagées,
- les filtres et le panneau ont été correctement installés (voir le paragraphe «Démontage / Remontage des filtres»)

IMPORTANT : éteignez toujours l'appareil et débranchez le câble d'alimentation de la prise murale après l'utilisation.

FONCTIONNEMENT

- **Bouton d'alimentation (1)**
  - Appuyez sur ce bouton pour mettre en marche ou éteindre l'appareil.
- **Bouton de mode (2)**
  - Appuyez sur ce bouton pour sélectionner l'un des quatre modes. L'indicateur lumineux correspondant s'allumera pour indiquer le mode sélectionné.
    - Mode automatique de jour : la vitesse du ventilateur est réglée sur 2 ou 3.
    - Mode automatique de nuit : la vitesse du ventilateur est réglée sur 1 ou 2.
    - Mode silencieux : la vitesse du ventilateur est réglée au minimum. Utilisez ce mode dans un environnement silencieux.
    - Mode Turbo : la vitesse du ventilateur est réglée au maximum. Utilisez ce mode lorsque la qualité de l'air est mauvaise.
- **Fonction de minuterie (3)**
  - Appuyez sur ce bouton pour activer / désactiver la minuterie.
  - Appuyez sur le bouton pendant 3 secondes pour activer / désactiver le verrouillage de sécurité pour enfants.
- **Luminosité (4)**
  - Appuyez sur ce bouton pour ajuster la luminosité.
  - Appuyez sur ce bouton durant 3 secondes pour réinitialiser le filtre.
- **Indication de la qualité de l'air**
  L'indicateur de qualité de l'air (12) est situé sur le panneau avant (C) de l'appareil. Les couleurs des lumières indiquent le niveau de qualité de l'air :

Qualité de l'air	Indicateur coloré de la qualité de l'air
Excellent	Bleu
Moyenne	Violet
Mauvaise	Rouge

ENTRETIEN ET NETTOYAGE

Avant toute opération d'entretien, éteignez le purificateur d'air à l'aide du bouton marche / arrêt (1).
Utilisez un chiffon humide pour nettoyer la surface du produit.
Important : n'utilisez pas de produits nettoyants abrasifs car ils pourraient endommager la surface du produit.

Fréquence de nettoyage / remplacement des filtres :

Filtre	Nettoyer / remplacer	Fréquence	Codes des filtres
Pré-filtre	Nettoyer	Tous les 2 mois	
Filtre au charbon actif et Hepa anti-allergie 2 en 1	Remplacer	Tous les 12 mois	XD6231
Filtre NanoCaptur+ (seulement pour le modèle PU3040)	Remplacer	Changement de couleur (voir nuancier sur le filtre) ou tous les 12 mois en cas de non saturation	XD6087

Ces chiffres sont basés sur des tests durant lesquels le purificateur d'air est utilisé 8 heures par jour en mode silencieux.

Vous devrez peut-être remplacer les filtres plus souvent en fonction de la qualité de l'air et de la fréquence d'utilisation du purificateur d'air. L'indicateur de remplacement de filtre (7) s'allume lorsque les filtres doivent être remplacés. Pour remplacer les filtres, veuillez vous reporter au paragraphe « Démontage / Remontage des filtres ».

Important ! Lorsque l'indicateur de remplacement de filtre s'allume, vérifiez si les filtres doivent être remplacés.

- **Lorsque l'indicateur de remplacement de filtre (7) s'allume, cela indique que le filtre au charbon actif et Hepa anti-allergie 2 en 1 doit être remplacé.**
- **Le préfiltre peut être nettoyé avec un aspirateur ou rincé à l'eau.**

<u>Important</u> : Installation du filtre

Après avoir remplacé le filtre, appuyez sur le bouton de luminosité (4) pendant 3 secondes pour réinitialiser les paramètres du filtre.

<u>Effectuer une réinitialisation forcée :</u>

Si vous remplacez un filtre avant la fin de sa durée de vie, appuyez sur le bouton de luminosité (4) pendant 3 secondes pour réinitialiser les paramètres du filtre.

<u>Attention</u> :

Si les granulés deviennent « blancs et opaques », le filtre doit être retiré du purificateur jusqu'à ce que les granulés redeviennent transparents.

Si l'aspect opaque persiste, le filtre doit être remplacé.

Si les granulés deviennent « friables », le filtre doit être remplacé.

L'efficacité de l'appareil peut être réduite si le préfiltre n'est pas nettoyé régulièrement.

N'utilisez jamais un préfiltre encore humide.

Le préfiltre est le seul filtre pouvant être réutilisé et lavé à l'eau. Le filtre au charbon actif et Hepa anti-allergie 2 en 1 ne peut pas être nettoyé et réutilisé. Ne le nettoyez jamais avec de l'eau. Le filtre au charbon actif et Hepa anti-allergie 2 en 1 doit être remplacé lorsqu'il n'est plus efficace. Pour assurer une performance optimale de l'appareil, utilisez uniquement les filtres fournis par Rowenta. Si les granules du filtre Nanocaptur + deviennent blancs opaques et / ou friables, le filtre doit être remplacé.

Remarque: certains filtres peuvent émettre une légère odeur temporaire en raison des conditions de transport et de stockage.

« CONSEILS POUR CHANGER LES FILTRES »

- Évitez de manipuler les filtres usagés si vous souffrez d'allergies ou d'asthme.
- Portez des gants lorsque vous changez les filtres ou lavez-vous bien les mains après leur manipulation.
- Placez les filtres usés directement dans un sac hermétique fermé avant de les jeter pour éviter la propagation de polluants.

Capteurs de pollution

Le capteur de particules doit être nettoyé régulièrement (tous les 2 mois) et de manière appropriée.

<u>Assurez-vous d'éteindre et de débrancher l'appareil avant de nettoyer les capteurs de pollution et suivez les recommandations suivantes :</u>

1. Nettoyez l'entrée et la sortie d'air à l'aide d'une brosse souple ou d'un chiffon.
2. Ouvrez le couvercle situé sur le côté de l'appareil.
3. Humidifiez légèrement un coton-tige et retirez la poussière de la lentille et de l'entrée / sortie. Essuyez avec un coton-tige sec.
4. Nettoyez le capteur avec une brosse souple ou un aspirateur.

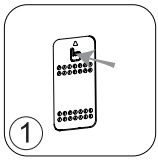

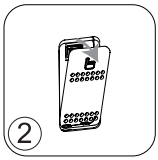

IMPORTANT :
N'utilisez jamais un détergent ou un objet métallique pour nettoyer les capteurs.
L'efficacité des capteurs peut être réduite s'ils ne sont pas nettoyés régulièrement.
La fréquence de nettoyage varie en fonction de l'environnement d'utilisation de l'appareil. S'il est utilisé dans un environnement poussiéreux, nettoyez les capteurs plus souvent.

ENTREPOSAGE

Lorsque vous n'utilisez pas cet appareil, rangez-le dans un endroit frais et sec dans des conditions ambiantes ne dépassant pas 35 °C et une humidité relative de 70 %.

SI UN PROBLÈME SURVIENT

- Ne démontez pas cet appareil vous-même. Un appareil mal réparé peut être dangereux pour l'utilisateur.
- Consultez le tableau de dépannage ci-dessous avant de contacter un centre de service après-vente agréé:

Problème	Vérification	Solution
L'appareil ne se met pas en marche.	Le câble d'alimentation est-il branché ?	Branchez le câble d'alimentation dans une prise électrique murale.
	Tous les éléments d'affichage sont-ils désactivés ?	Appuyez sur le bouton marche / arrêt et sélectionnez la fonction requise.
	Y a-t-il une panne d'électricité ?	Vous pourrez utiliser votre purificateur une fois que l'appareil sera de nouveau sous tension.
Le débit d'air ne change pas automatiquement.	L'appareil est-il en mode manuel ?	Sélectionnez le bon mode de fonctionnement.
Le débit d'air est beaucoup plus faible qu'avant.	Le filtre doit-il être nettoyé ou remplacé ?	Vérifiez les fréquences de nettoyage et de remplacement des filtres et nettoyez / remplacez le (s) filtre (s) si nécessaire.
Une odeur désagréable provient de la sortie d'air.	La lentille du capteur est-elle couverte de poussière ?	Vérifiez les fréquences de nettoyage et de remplacement des filtres et nettoyez / remplacez le (s) filtre (s) si nécessaire.
L'indicateur lumineux de la qualité de l'air ne change pas de couleur.	La lumière indique-t-elle toujours une mauvaise qualité de l'air ?	Nettoyez la lentille du capteur.

GARANTIE

N'utilisez pas l'appareil et contactez un centre de service après-vente agréé si :
– votre appareil est tombé;
– votre appareil ou son cordon d'alimentation est endommagé;
– votre appareil ne fonctionne plus correctement.
Vous trouverez une liste des centres de service après-vente agréés sur la carte de garantie internationale de Rowenta.

AIDEZ-NOUS À PROTÉGER L'ENVIRONNEMENT!

Votre appareil contient plusieurs matériaux qui peuvent être récupérés ou recyclés.
Déposez-le dans un point de collecte des déchets local ou apportez-le dans un centre de service agréé qui le récupérera.

Ces instructions sont également disponibles sur notre site Internet : www.rowenta.com.

GENERALIDADES DEL PRODUCTO

Unidad principal

A Salida de aire
B Panel de control
C Panel frontal
D Panel posterior
E Cubierta del sensor
F Entrada de aire
G Cable de alimentación principal

Botones de control

1 Botón de encendido/apagado on/off
2 Botón modo
3 Temporizador/Bloqueo de niños
4 Botón de brillo/reinicio de filtro

Indicadores

5 Indicador de bloqueo de niños
6 Indicador temporizador
7 Indicador del filtro de reemplazo
8 Indicador de modo automático diurno
9 Indicador de modo automático nocturno
10 Indicador de modo silencioso
11 Indicador de modo turbo
12 Indicador de calidad del aire

ES

LEA Y GUARDE LAS INSTRUCCIONES DE SEGURIDAD ANTES DE UTILIZAR ESTE PURIFICADOR.

CONSEJOS DE SEGURIDAD

ADVERTENCIAS

Es esencial leer atentamente estas instrucciones y observar los siguientes documentos.

- Para su seguridad, este aparato es conforme a las normas y reglamentaciones aplicables (Directivas de Baja Tensión y Compatibilidad Electromagnética, Medio Ambiente, etc.).
- Si el cable de alimentacion esta dañado, debe ser reemplazado por el fabricante, su servicio de posventa o por personal calificado a fin de evitar cualquier peligro.
- Utilice el purificador únicamente para el uso para el que ha sido diseñado y que se describe en este manual de instrucciones.
- Advertencia : No haga funcionar el aparato donde haya demasiado polvo o en estancias que presenten riesgos de incendio.
- Para reducir el riesgo de incendio o descarga eléctrica, no utilice el aparato con ningún dispositivo de control de velocidad de estado sólido.
- Si se instala incorrectamente, puede correrse riesgo de incendio, descarga eléctrica o daño personal.
- Antes de cada utilización, verifique el buen estado general del aparato, de la toma de corriente y del cable.
- Desconecte de la toma de corriente cuando no esté utilizando el purificador, antes de limpiarlo, efectuar tareas de reparación y mantenimiento y antes de trasladarlo a otro emplazamiento.
- No extienda el cable bajo el tapiz. No cubra el cable con alfombras, tapetes o demás elementos similares.
- No extienda el cable bajo muebles o electrodomésticos. Disponga el cable alejado de las zonas de paso y en lugares en los que no pueda tropezarse con él.
- No ponga en funcionamiento el purificador si tiene dañado el cable o el enchufe. Deséchelo o llévelo a un centro de servicio autorizado para que lo examinen y/o lo reparen.

- No tire del cable de alimentación o del aparato para desconectar la toma de corriente del enchufe de la pared.
- No introduzca nunca objetos en el interior del aparato (p. ej. agujas, etc.).
- No utilice gasolina, diluyentes, disolventes, amoniaco u otros productos químicos para limpiar el aparato.
- La garantía será anulada en caso de eventuales daños que resulten de una utilización inadecuada.
- No intente reparar o cambiar piezas usted mismo.
- Este aparato está destinado únicamente a un uso doméstico. Por lo tanto, no se puede utilizar para una aplicación industrial.
- Este aparato no está previsto para que lo utilicen personas (incluso niños) cuya capacidad física, sensorial o mental esté disminuida, o personas sin experiencia o conocimientos, excepto si pueden recibir, a través de otra persona responsable de su seguridad, una vigilancia adecuada o instrucciones previas relativas a la utilización del aparato. Conviene vigilarse a los niños para asegurarse de que no juegan con el aparato.
- Este aparato puede ser utilizado por niños de 8 años o más y por personas a las que les falta experiencia y conocimiento o cuyas capacidades físicas, sensoriales o mentales son reducidas, si han sido formados u orientados en cuanto a su utilización de una manera segura y conocen los riesgos que se puede correr. Los niños no deben de jugar con el aparato. La limpieza y el mantenimiento por el usuario no deben ser hechos por niños a menos que tengan al menos 8 años y además estén supervisados. Mantener el aparato y su cable fuera del alcance de los niños menores de 8 años.
- Este aparato tiene un enchufe polarizado (una clavija es más ancha que la otra). Para reducir el riesgo de descarga eléctrica, este enchufe está diseñado para encajar en una toma de corriente polarizada de una sola manera. Si el enchufe no entra completamente en la toma de corriente, invierta el enchufe. Si aún así no encaja, póngase en contacto con un electricista calificado. No trate de alterar este elemento de seguridad.

MUY IMPORTANTE

- **No cubra las entradas de aire ni la rejilla de salida de aire.**
- **No toque el aparato con las manos húmedas.**
- **No deje que se introduzca líquido en el aparato.**
- **Nunca utilice el aparato en un sitio húmedo.**
- **Nunca utilice el aparato cerca de una fuente de calor.**
- **Nunca coloque un objeto encima del aparato ni deje que se introduzcan objetos dentro del aparato.**
- **No utilice el aparato cerca de objetos y productos inflamables (cortinas, aerosoles, disolventes, etc.).**
- **Nunca utilice el aparato inclinado o acostado. Colocarlo sobre una superficie plana y estable.**
- **En caso de ausencia prolongada : apague el aparato con el botón (8) y desconéctelo.**
- **Detener y desenchufar el aparato antes de moverlo.**
- **Desenchufar el purificador de aire durante el montaje y la limpieza.**

PRINCIPIO OPERATIVO

Pure Air de Rowenta le permite respirar aire puro en su hogar y protege su salud hasta con 3 niveles de filtración (4 niveles de filtración para el PU3040) como se describe a continuación. Cada nivel es esencial y captura un contaminante específico:

Filtro 2 en 1 de carbono activo y True Hepa Allergy+
- Humo
- Olores desagradables
- Contaminantes químicos
- Compuestos orgánicos volátiles (COV)
- Alérgenos y polen
- Ácaros del polvo
- Gérmenes y moho
- Bacterias y virus

Filtro NanoCaptur+ (sólo para el modelo PU3040)
- Formaldehído

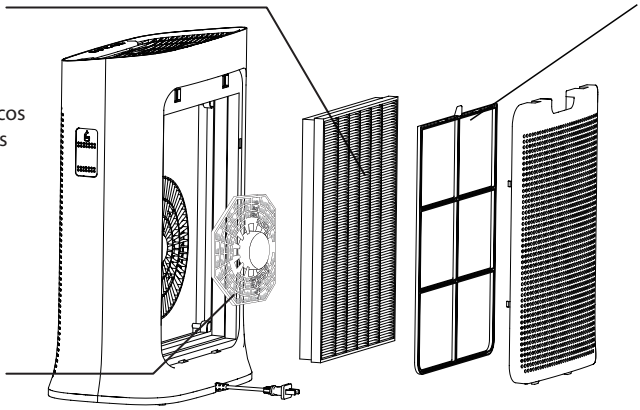

Prefiltro
- Polvo
- Pelos
- Pelos de mascotas

ES

"CÓMO TENER UN AIRE MÁS LIMPIO EN AMBIENTES INTERIORES"

Además de usar su purificador Pure Air, a continuación le damos unos consejos sobre cómo mejores la calidad de su aire en ambientes interiores:
- Ventile las habitaciones al menos por 10 minutos, todos los días, tanto en invierno como en verano.
- Mantenga su sistema de ventilación.
- Limite el uso de productos de limpieza.
- No fume en interiores.
- Evite los aromatizadores ambientales, las barras de incienso, las velas perfumadas, etc.
- Ventile cada vez que realice algún tipo de trabajo en su hogar y por varias semanas después de eso.
- Evite las plantas verdes que sean alergénicas o que necesiten riego frecuente.

DÓNDE INSTALAR EL PURIFICADOR

Coloque el purificador sobre una superficie plana y estable en la habitación que requiere tratamiento.
Para permitir que el aire circule libremente, evite colocarlo detrás de cortinas, bajo una ventana, objeto o mueble o unidad de repisas, o cerca de cualquier otro obstáculo, y deje al menos 50 cm de espacio libre a cada lado del artefacto. Se recomienda usarlo en condiciones ambientales con una temperatura menor de 35 °C y un 70% de humedad relativa.

ANTES DE USAR EL PURIFICADOR POR LA PRIMERA VEZ

Asegúrese que el empaque de plástico que protege los filtros haya sido retirado antes de usar el artefacto.
Antes del primer uso, asegúrese que la tensión, frecuencia y alimentación de su artefacto coincida con su suministro eléctrico.

Su purificador puede operar usando un enchufe sin conexión a tierra. Si es clase II (doble aislamiento eléctrico ⧈).
Antes de encenderlo, asegúrese que:
- el purificador esté completamente armado como se describe en las instrucciones de seguridad,
- el purificador esté colocado sobre una superficie horizontal y estable,
- el purificador esté colocado en conformidad con las instrucciones dadas en este manual,
- las entradas de aire y la rejilla de salida no tengan obstrucción alguna,

- los filtros y el panel hayan sido correctamente instaladas (Ver la sección "Armado / desarmado de filtros").

IMPORTANTE: Le recomendamos apagar y desconectar el artefacto cuando no esté en uso.

OPERACIÓN

- **Botón de encendido/apagado (1)**
  - Presione este botón para encender/apagar el purificador.
- **Botón modo (2)**
  - Presione este botón para seleccionar uno de los cuatro modos. El indicador correspondiente se encenderá para indicar el modo seleccionado.
    - Modo automático diurno: La velocidad del ventilador se configura en 2 o 3.
    - Modo automático nocturno: La velocidad del ventilador se configura en 1 o 2.
    - Modo silencioso: La velocidad del ventilador se configura en el mínimo. Use este modo en ambientes silenciosos.
    - Modo turbo: La velocidad del ventilador se configura en el máximo. Use este modo cuando la calidad del aire no es buena.
- **Función del temporizador (3)**
  - Presione este botón para habilitar/deshabilitar el temporizador.
  - Presione este botón por 3 segundos para habilitar/deshabilitar el bloqueo de niños.
- **Brillo (4)**
  - Presione este botón para configurar el brillo.
  - Presione este botón por 3 segundos para reiniciar el filtro.
- **Indicación de calidad del aire**

  El indicador de calidad del aire (12) está ubicado en el panel frontal (C) del artefacto. Las luces de colores indican el nivel de calidad del aire:

Calidad del aire	Color indicador de calidad del aire
Excelente	Azul
Promedio	Morado
Malo	Rojo

CUIDADO Y MANTENIMIENTO

Antes de realizar cualquier trabajo de mantenimiento, apague el purificador de aire usando el botón de encendido/apagado (1).

Use un paño húmedo para limpiar la superficie del producto.

Importante: No use ningún material abrasivo, ya que estos pueden dañar la superficie del producto.

Frecuencia de limpieza/reemplazo de los filtros:

Filtro	Limpieza/ Reemplazo	Frecuencia	Códigos de los filtros
Prefiltro	Limpiar	Cada 2 meses	
Filtro 2 en 1 de carbono activo y True Hepa Allergy+	Reemplace	Cada 12 meses	XD6231
Filtro NanoCaptur+ (sólo para el modelo PU3040)	Reemplace	Cambio de color (ver cuadro de colores en el filtro) o cada 12 meses en caso que no haya saturación	XD6087

Estas cifras se basan en pruebas en donde el purificador de aire se usa por 8 horas al día en el modo silencioso. Podría tener que reemplazar los filtros con más frecuencia dependiendo de la calidad del aire y del tiempo en que se usa el purificador. El indicador de reemplazo del filtro (7) se encenderá cuando se tenga que reemplazar los filtros. Para reemplazar los filtros, consulte la sección "Armado/desarmado de filtros".

¡Importante! Cuando se encienda el indicador de reemplazo del filtro, verifique si se tiene que reemplazar los filtros.

- **Cuando el indicador de reemplazo del filtro (7) se encienda, esto indica que el Filtro 2 en 1 de carbono activo y True Hepa Allergy+ tiene que ser reemplazado.**
- **El prefiltro puede limpiarse con un aspiradora o enjuagarse en agua.**

Importante: Reinicio del filtro

Luego de reemplazar el filtro, presione el botón de brillo (4) por 3 segundos para reiniciar las configuraciones del filtro.

Reinicio forzoso:

Si reemplaza un filtro antes de que se termine su vida útil, presione el botón de brillo (4) por 3 segundos para reiniciar las configuraciones del filtro.

Precaución :

Si los gránulos se vuelven « blancos opacos », se debe retirar el filtro del purificador hasta que se vuelvan transparentes de nuevo.

Si la opacidad perdura, se debe remplazar el filtro.

Si los gránulos se "deshacen", se debe remplazar el filtro.

La eficiencia del artefacto puede verse reducida si el prefiltro no se limpia con regularidad.

Nunca use un prefiltro que siga estando húmedo.

El prefiltro es el único filtro que puede reutilizarse y lavarse con agua. El Filtro 2 en 1 de carbono activo y True Hepa Allergy+ no puede limpiarse ni volver a utilizarse. Nunca lo lave con agua. El Filtro 2 en 1 de carbono activo y True Hepa Allergy+ tiene que reemplazarse luego de terminar su vida útil. Para un óptimo rendimiento del purificador, use solamente los filtros suministrados por Rowenta. Si los gránulos del filtro Nanocaptur+ se vuelven de color blanco opaco y/o se deshacen, deberá cambiar el filtro.

Tome en cuenta: ciertos filtros pueden emitir un leve olor temporal, debido al transporte y a las condiciones de almacenamiento.

"CONSEJOS PARA EL CAMBIO DE FILTROS"

- Evite manipular los filtros usados si sufre de alergias o asma.
- Use guantes cuando cambie los filtros o lávese bien las manos después.
- Coloque los filtros usados directamente en una bolsa hermética y cerrada antes de desecharlos para evitar propagar los contaminantes.

Sensores de contaminación

El sensor de partículas tiene que limpiarse con regularidad (cada 2 meses), y de forma correcta.

Asegúrese de apagar y desconectar el artefacto antes de limpiar los sensores de contaminación y siga las recomendaciones a continuación:

1. Limpie la entrada y la salida de aire con un cepillo o trapo suave.
2. Abra la cubierta del sensor ubicada en el lado izquierdo del artefacto.
3. Moje ligeramente un hisopo de algodón y retire cualquier rastro de polvo del lente y de la entrada/salida. Limpie usando una hisopo de algodón seco.
4. Limpie el sensor usando cepillo suave o una aspiradora.

IMPORTANTE:

Nunca use detergente u objetos de metal para limpiar los sensores.

La eficiencia de los sensores puede verse reducido si no se limpian con regularidad.

La frecuencia de limpieza varía dependiendo del entorno operativo del artefacto. Si se usa en un entorno polvoriento, limpie los sensores con mayor frecuencia.

ALMACENAMIENTO

Cuando no esté usando el purificador, guárdelo en un lugar frío y seco con una temperatura ambiente no mayor de 35 °C y un 70% de humedad relativa.

EN CASO QUE HAYA UN PROBLEMA

- No desarme el artefacto usted mismo. Un purificador mal reparado puede ser peligroso para el usuario.
- Verifique la tabla de Detección y solución de problemas a continuación antes de ponerse en contacto con un Centro de servicios aprobado.

Problema	Verificar	Solución
El purificador no se enciende.	¿El cable de alimentación está conectado?	Conecte el cable de alimentación a un enchufe con la tensión adecuada.
	¿Todos los elementos que se muestran están apagados?	Presione el botón de encendido/apagado y seleccione la función requerida.
	¿Hay un corte eléctrico?	Puede usar su purificador una vez que regrese la electricidad.
El flujo de aire no cambia automáticamente.	¿El artefacto está en modo manual?	Seleccione el modo de operación correcto.
El flujo es mucho más débil que antes.	¿Se necesita limpiar o reemplazar el filtro?	Verifique las frecuencias de limpieza y reemplazo del filtro y limpie/reemplace el (los) filtro(s) de ser necesario.
Hay un olor desagradables que proviene de la salida de aire.	¿El lente del sensor está cubierto con polvo?	Verifique las frecuencias de limpieza y reemplazo del filtro y limpie/reemplace el (los) filtro(s) de ser necesario.
El indicador de calidad del aire no cambia de color.	¿La luz todavía indica una mala calidad del aire?	Limpie el lente del sensor.

GARANTÍA

No use el purificador y póngase en contacto con un Centro de servicios aprobado si:
– su purificador se ha caído;
– su purificador o su cable de alimentación están dañados;
– su purificador ya no funciona correctamente.
Puede encontrar una lista de Centros de servicios aprobados en la tarjeta de garantía internacional de Rowenta.

¡AYUDE A PROTEGER EL MEDIO AMBIENTE!

Su purificador contiene muchos materiales que se pueden recuperar o reciclar.
Déjelo en un punto local de recolección de desechos o llévelo a un centro de servicios aprobado para que pueda procesarse.

Estas instrucciones también pueden encontrarse en nuestro sitio web, en: www.rowenta.com.